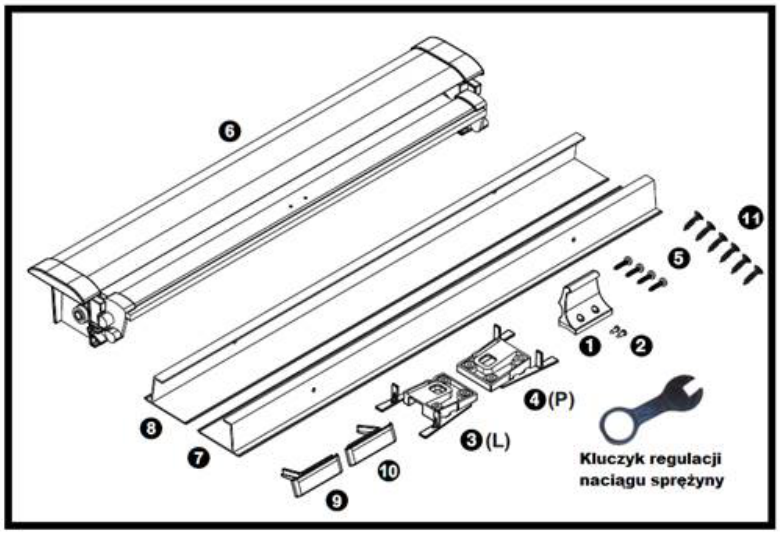
6
11
5
1
2
4 (P)
3 (L)
8
7
10
9
Kluczyk regulacji
naciągu sprężyny

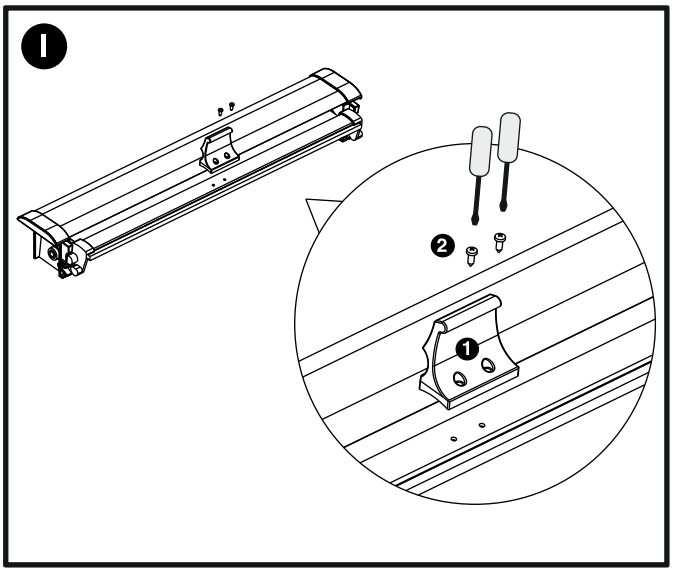
I
2
1

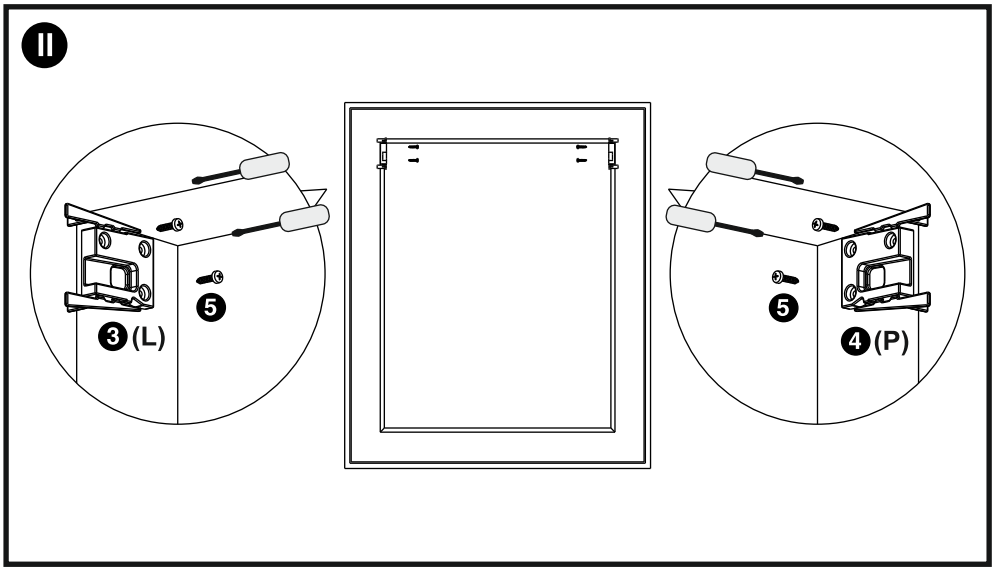
II
3 (L)
5
5
4 (P)

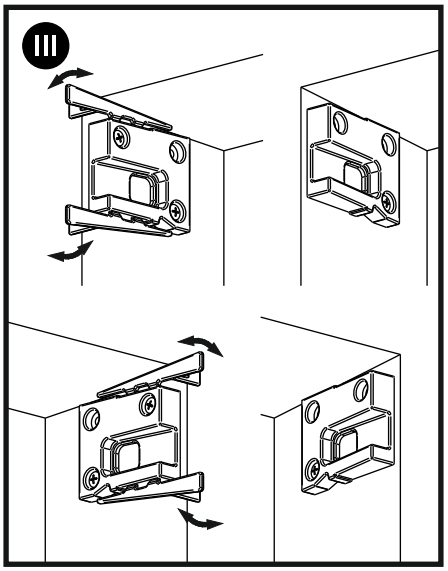
III

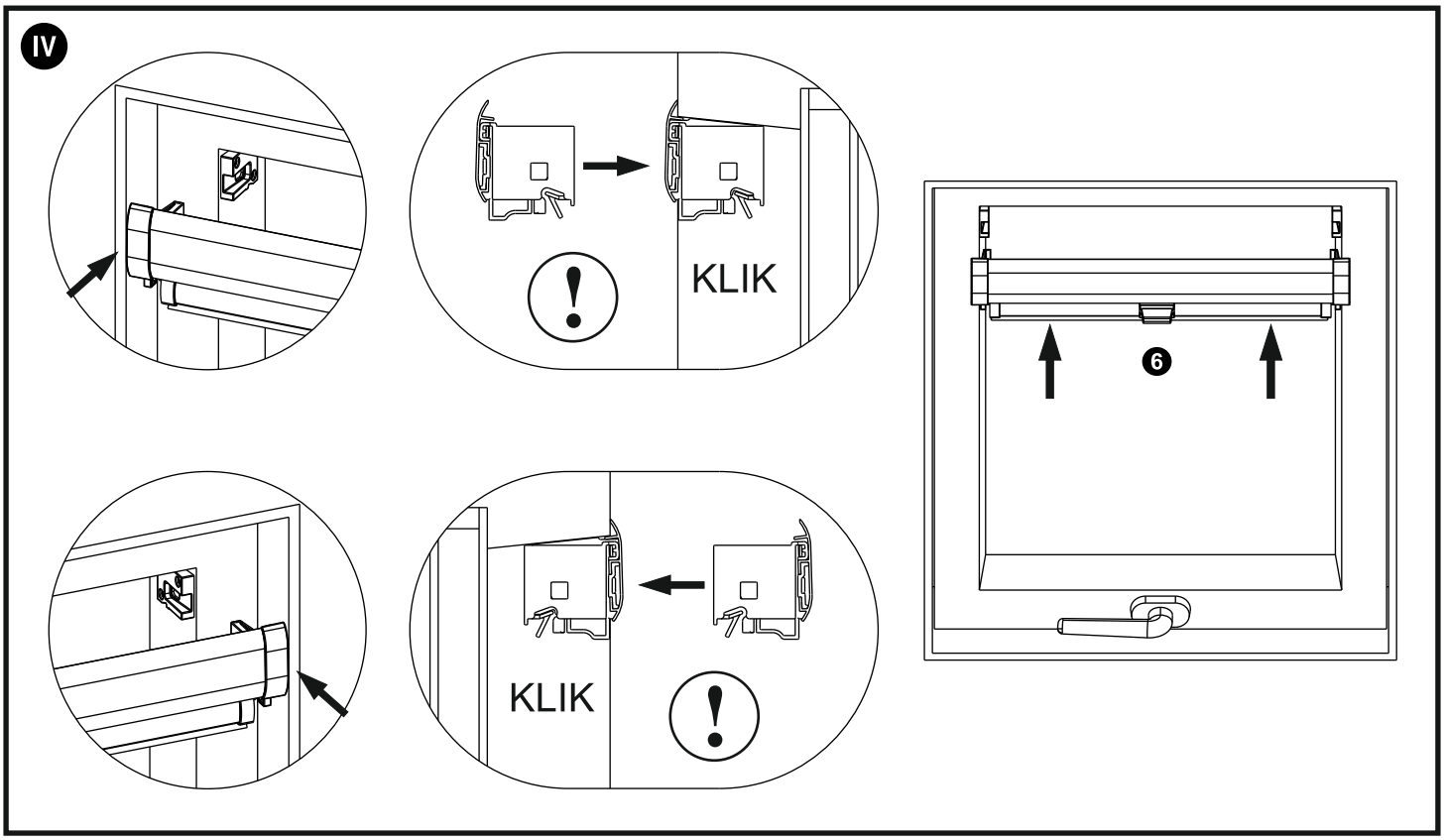
IV
KLIK
6
KLIK

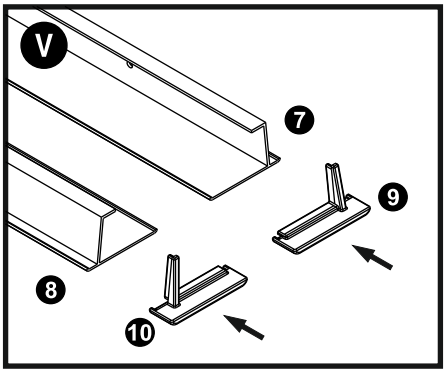
V
7
9
8
10

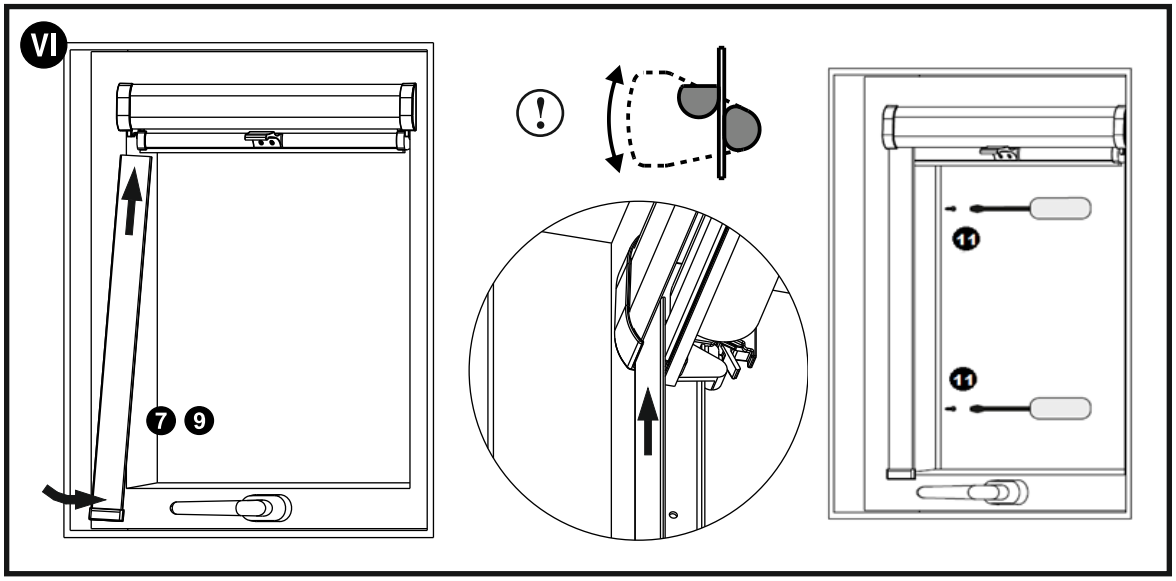
VI
7 9
!
11
11

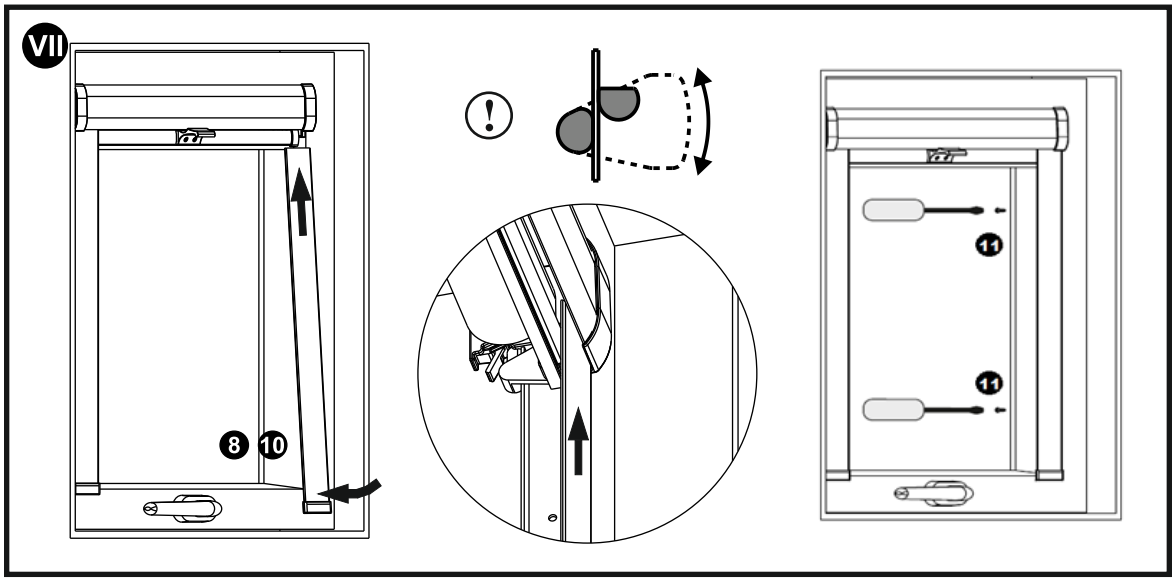
VII
8 10
!
11
11

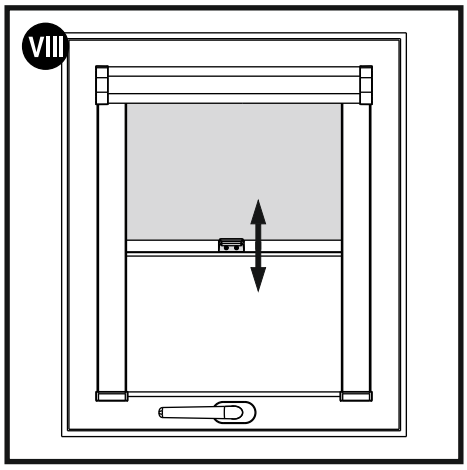
VIII